公　表

第63回技能五輪全国大会「配管」職種競技課題図

※1:水圧テスト器(手動)を取り付けた状態とする

※2:トラップの向きは、左右どちらでもよい

〈凡例〉：支持バンド取り付け位置

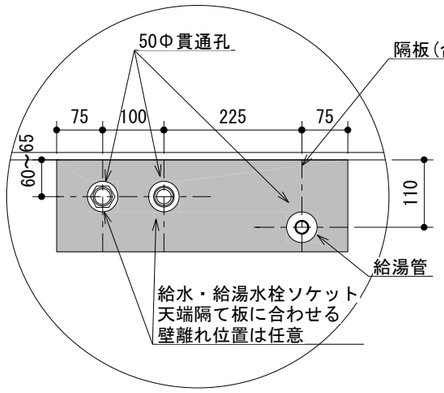

隔板a詳細図

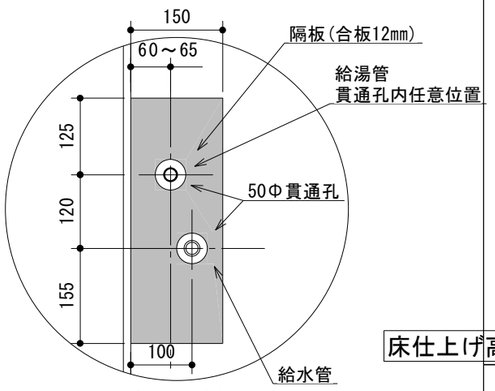

隔板ｂ詳細図

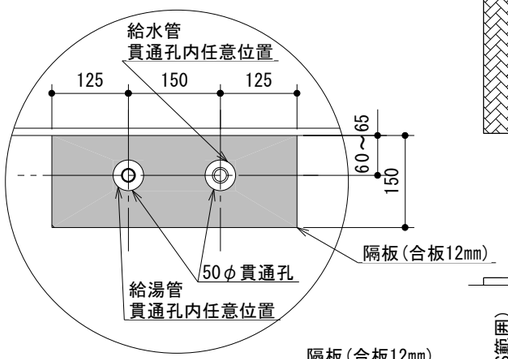

隔板ｃ詳細図

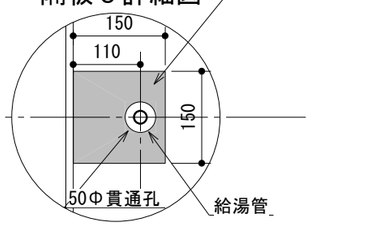

隔板ｄ詳細図

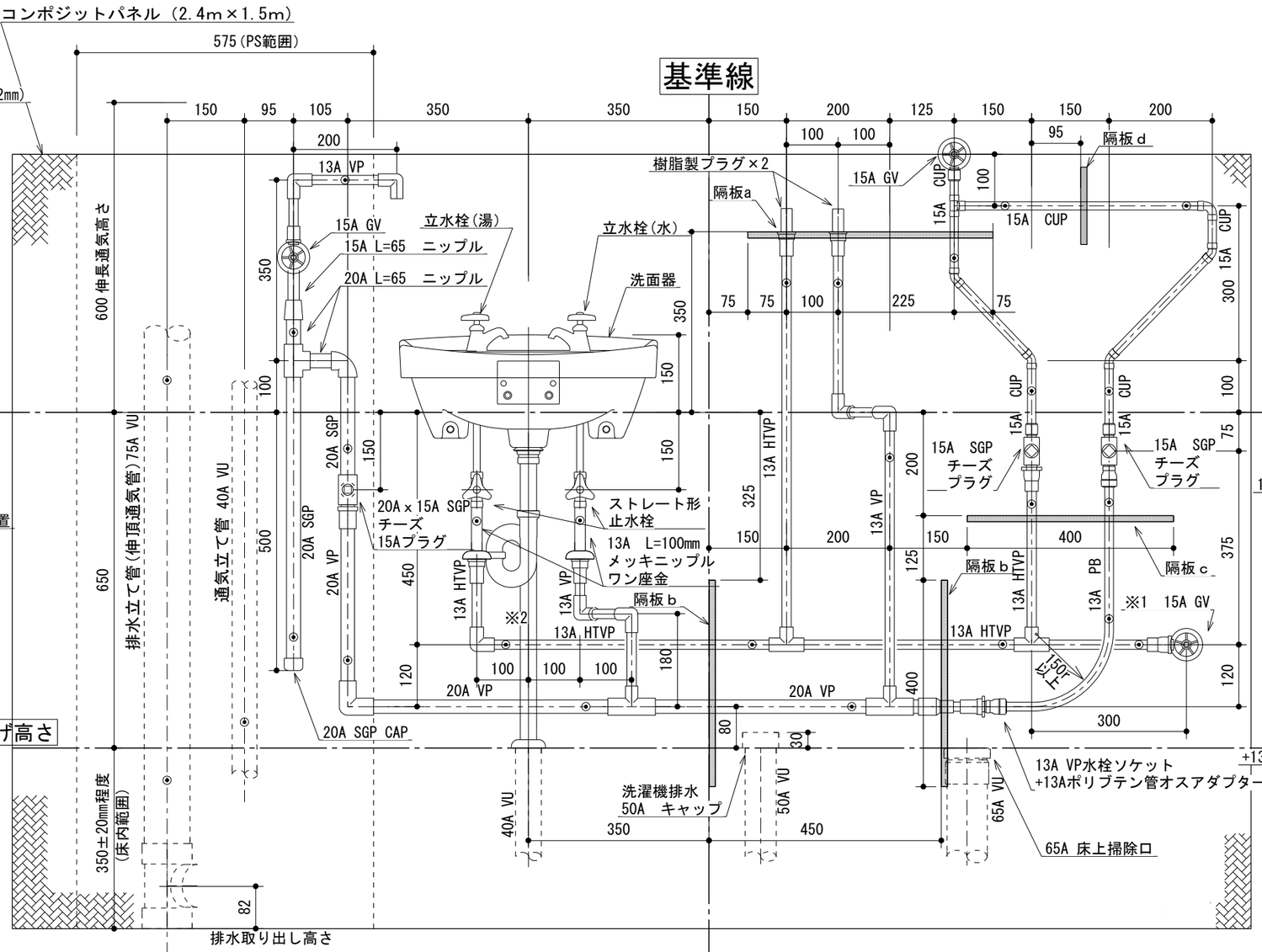

〈正面図〉

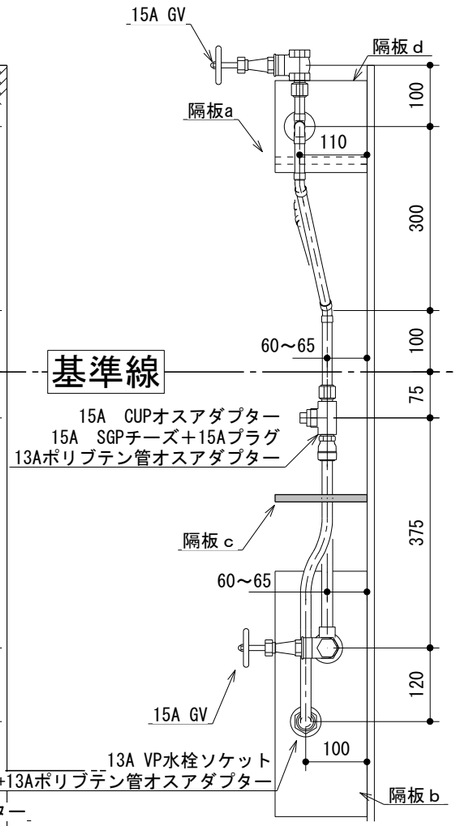

〈右側面図〉

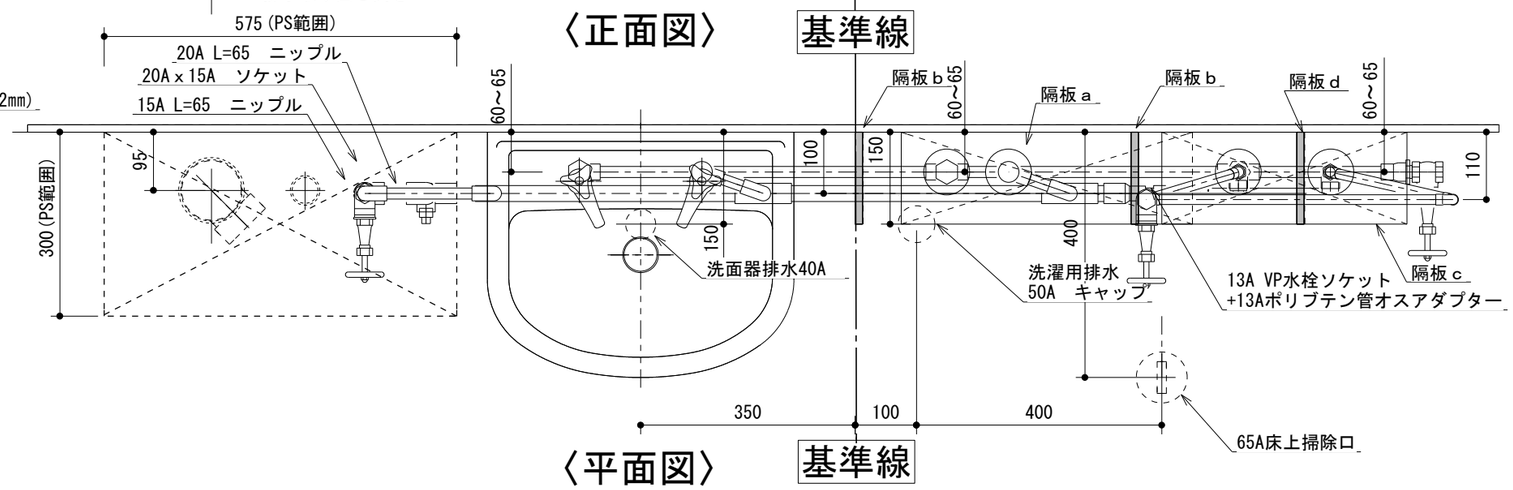

〈平面図〉

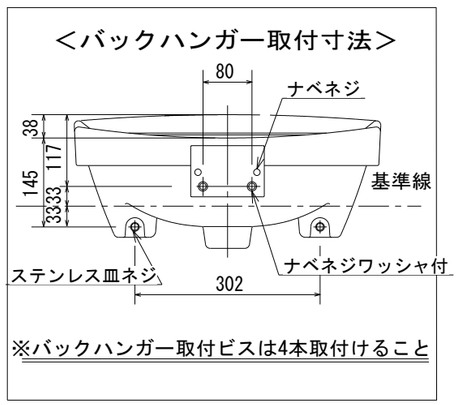

縮尺	1/10
標準時間	6時間10分
打切時間	7時間

20250612版