第61回技能五輪全国大会課題図『曲げ板金』職種

部品図:『屋根』

○注意事項
・溶接線は太線及び溶接記号で表示する。
・扉キャッチ部の屋根側フランジは端面をR加工とする。
・R表記は板外表記とする。
・切れ込みの中心は3方向Rの中心軸の交わった箇所とする。

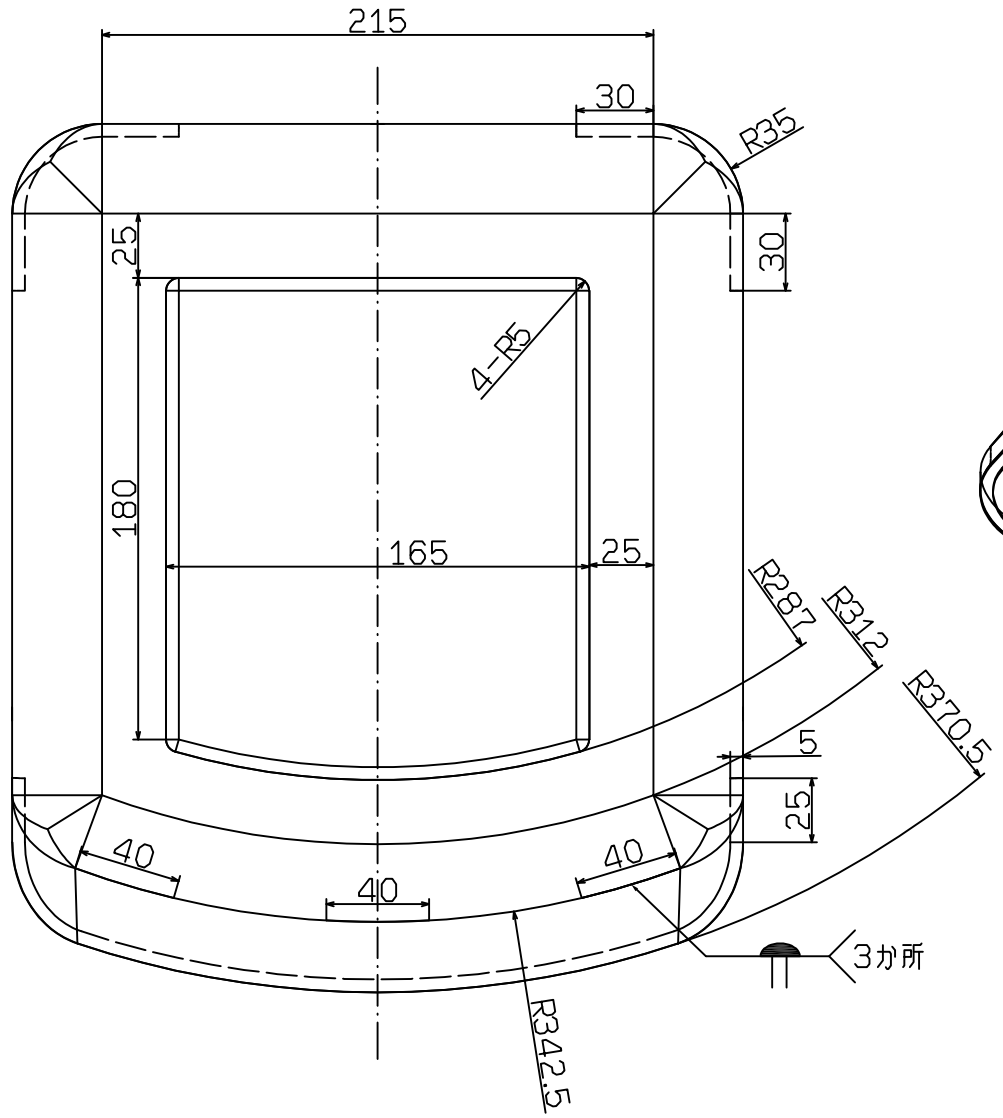

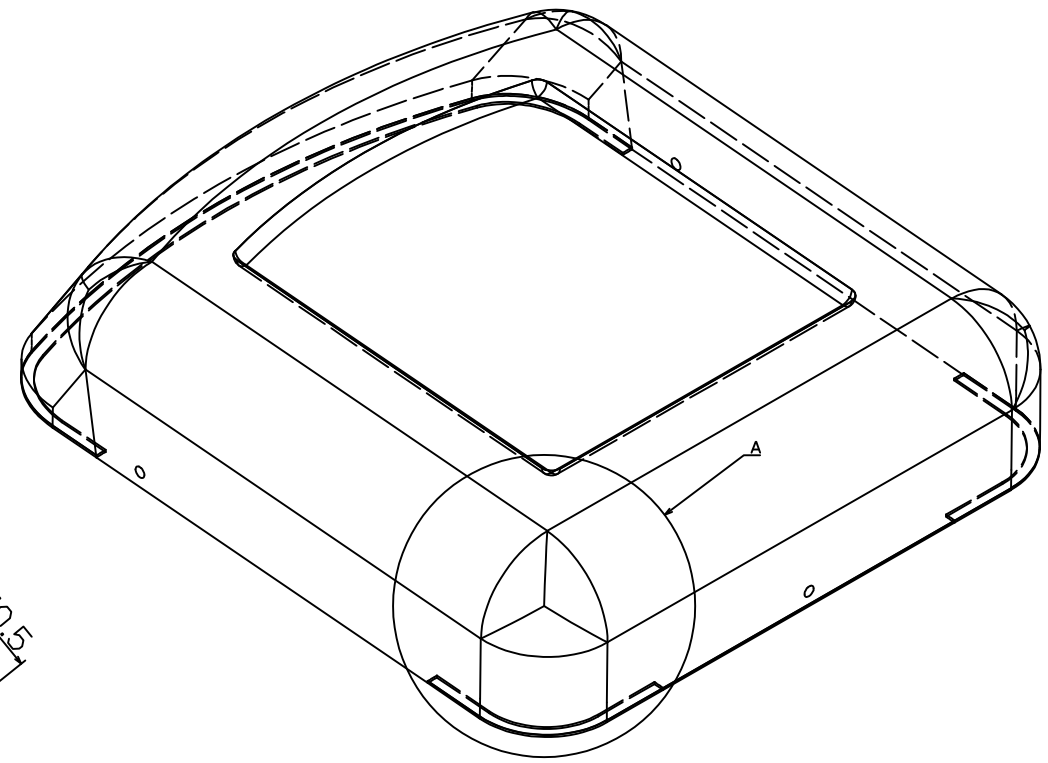

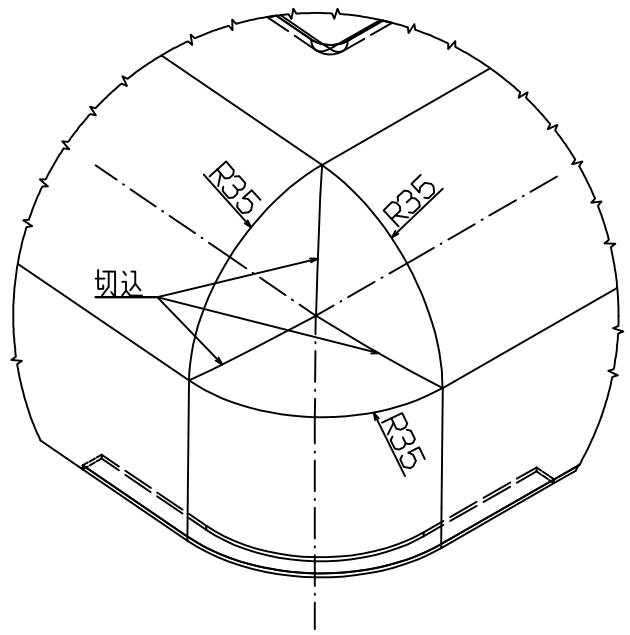

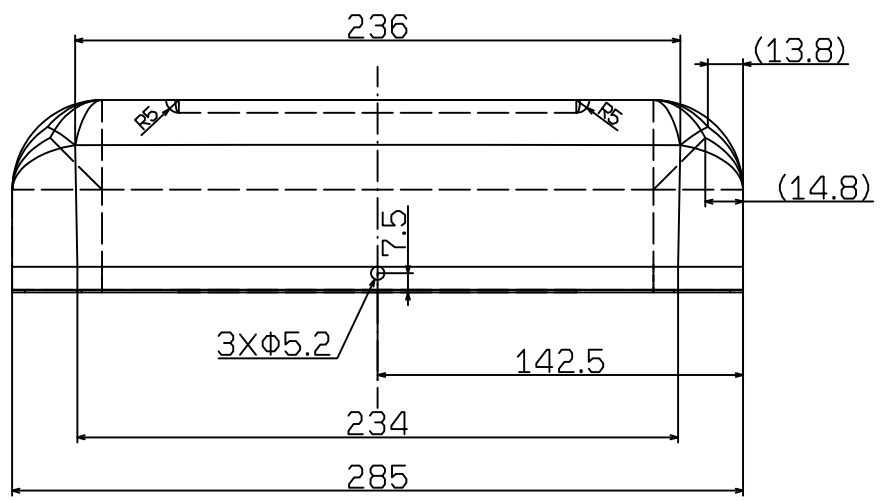

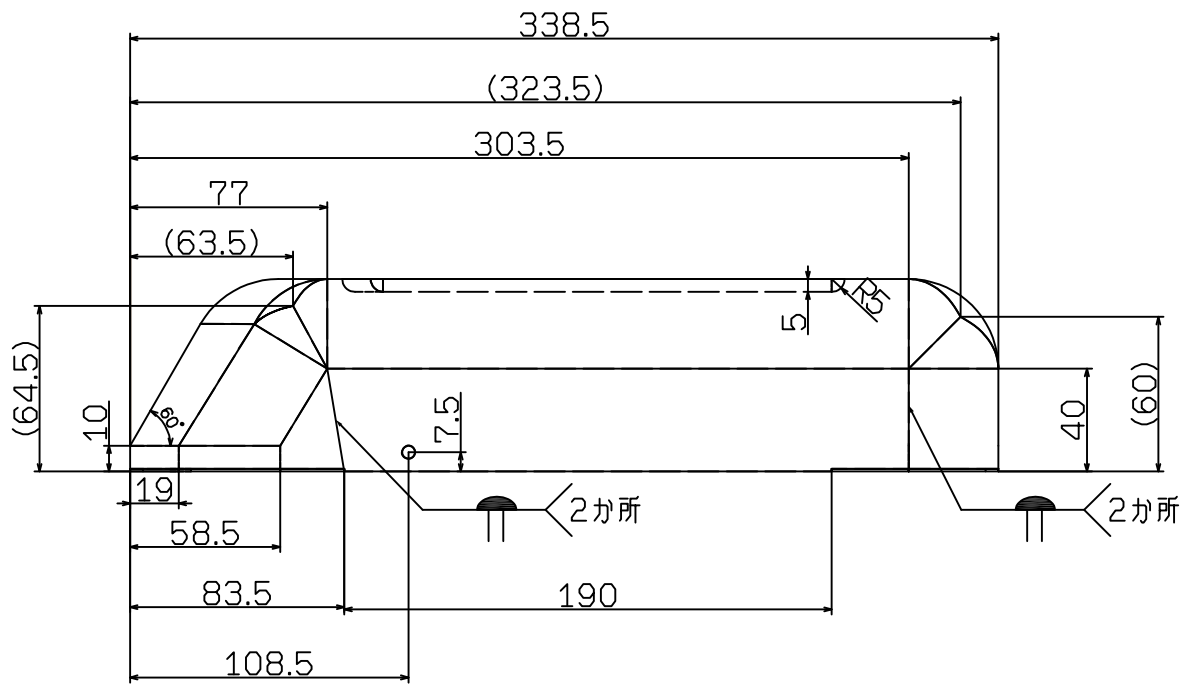

A0サイズ