公　表

第５９回技能五輪全国大会「配管」職種競技課題図

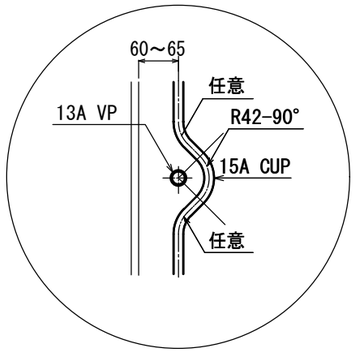

Ａ部詳細図
左側面

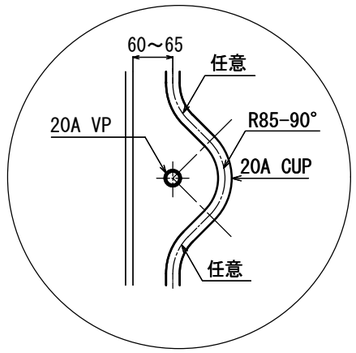

Ｂ部詳細図
左側面

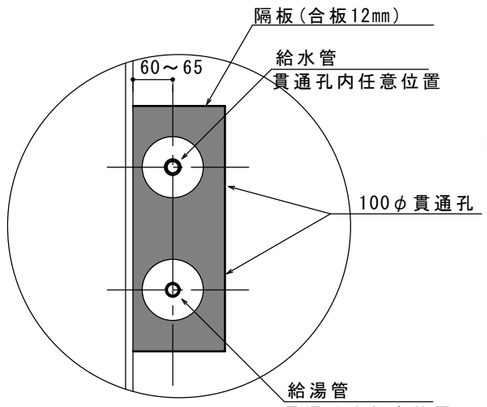

隔板詳細図
左側面

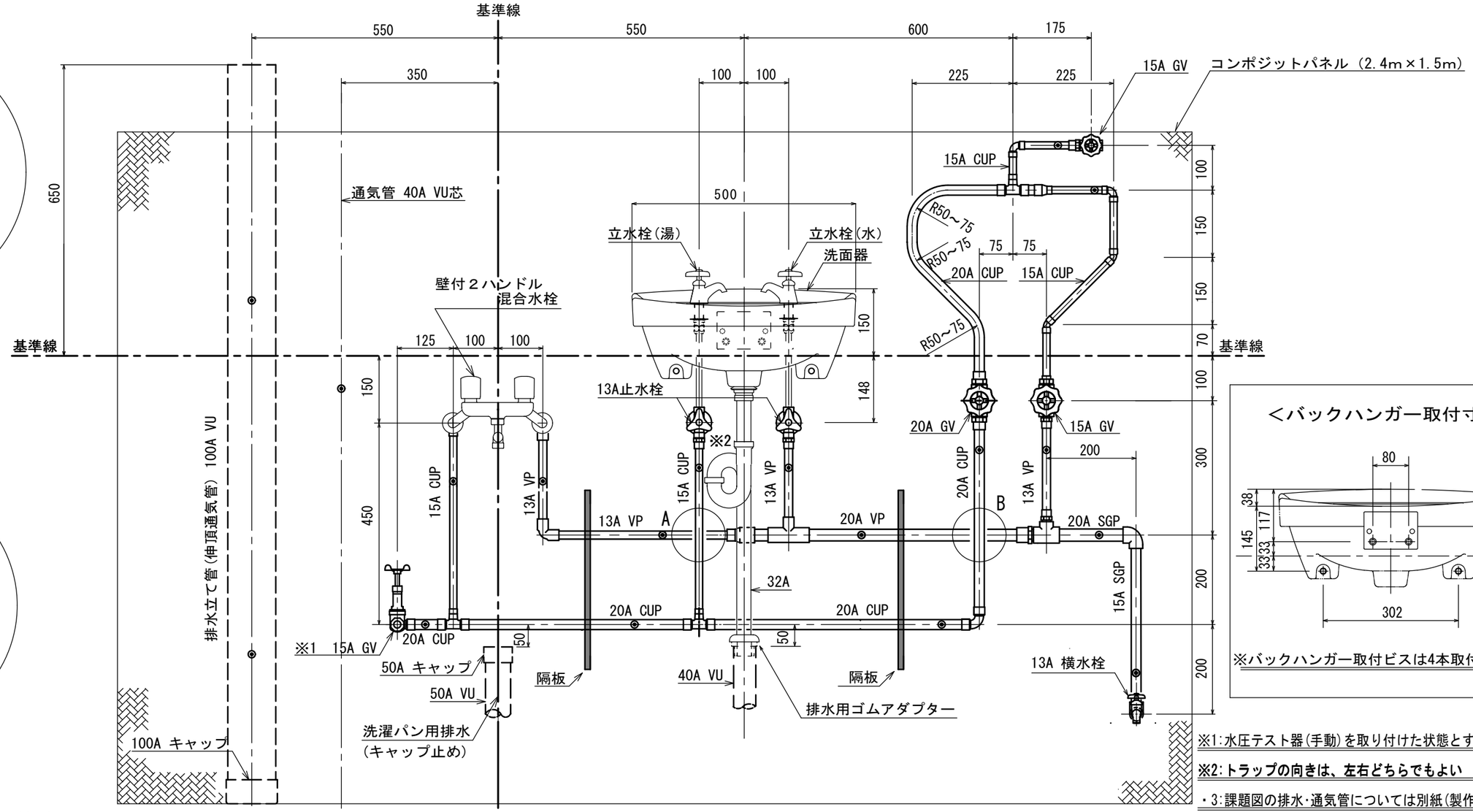

〈正面図〉

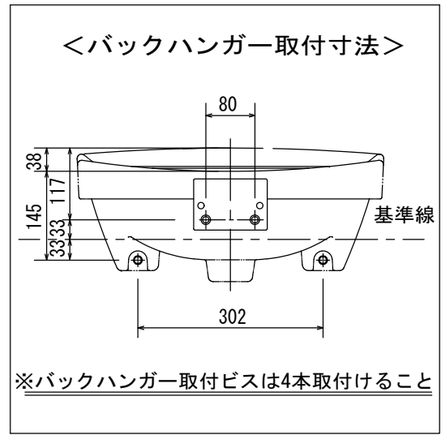

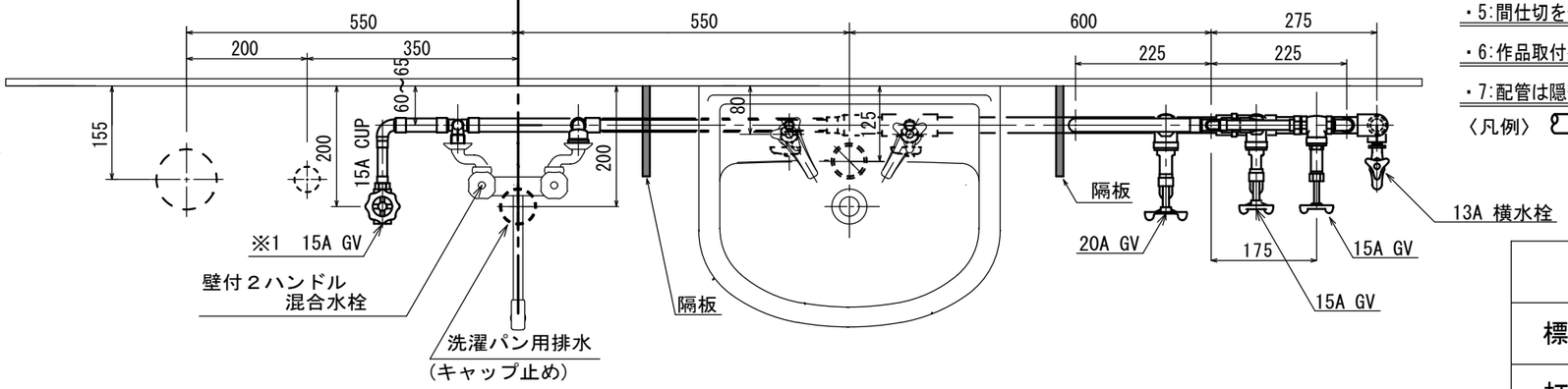

〈平面図〉

※1:水圧テスト器（手動）を取り付けた状態とする

※2:トラップの向きは、左右どちらでもよい

・3:課題図の排水・通気管については別紙（製作要領）を参照

・4:同種同径の配管の壁からの離れは同じ寸法とする

・5:間仕切を想定した隔板は取り外さない事

・6:作品取付壁床に記載の墨等は採点の対象としない

・7:配管は隠蔽を想定している

〈凡例〉 ：支持バンド取り付け位置

縮尺	1/10
標準時間	6時間10分
打切時間	7時間