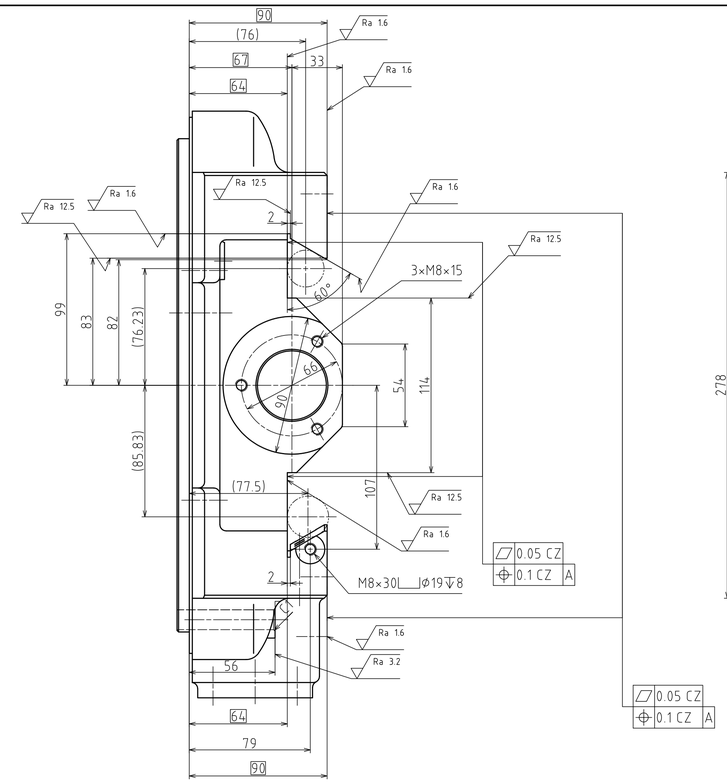

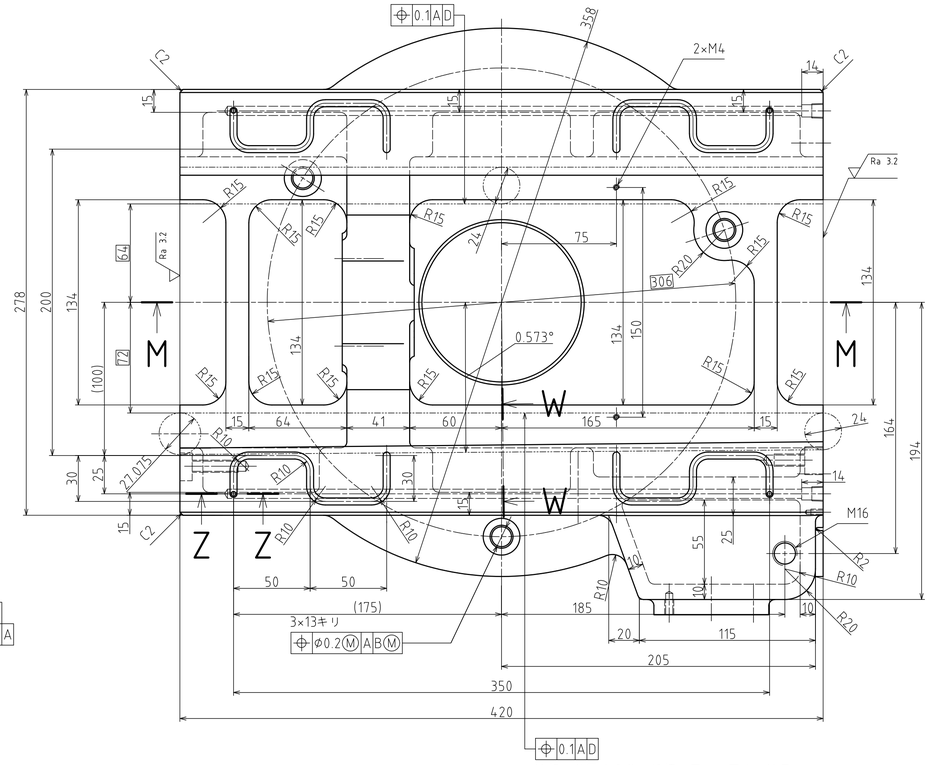

注記：位置度公差の検証に用いる円すい治具は、
測定個所の直径に等しい球体を使用すること

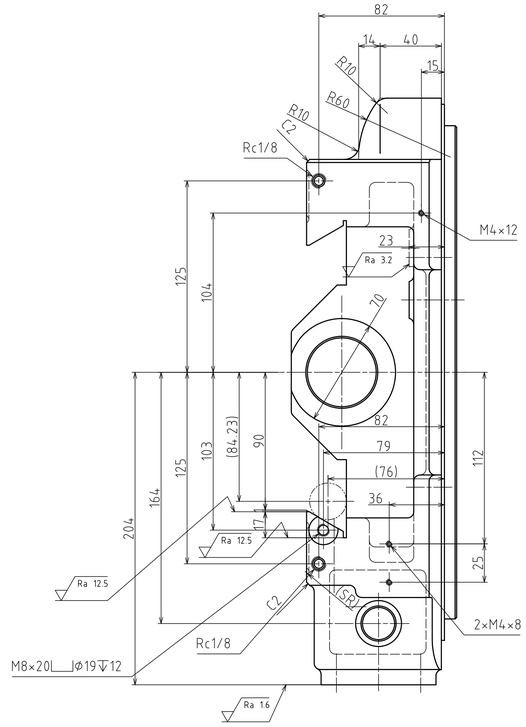

W-W（1：1）

Q

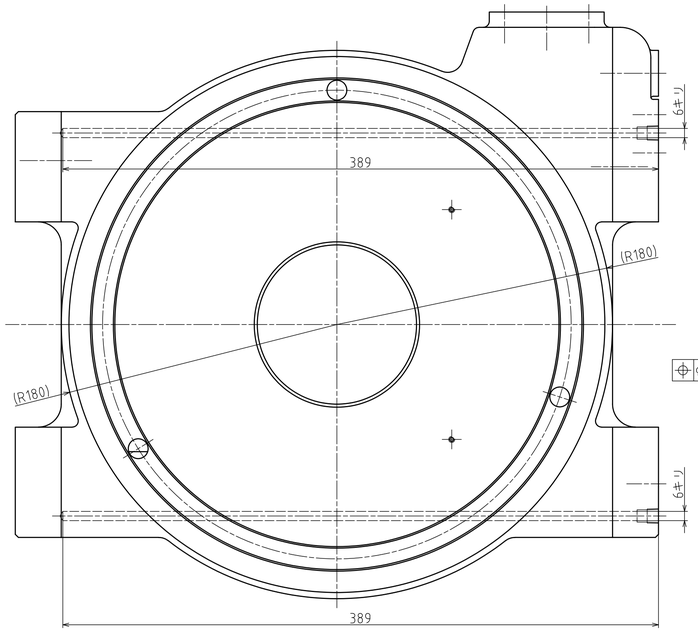

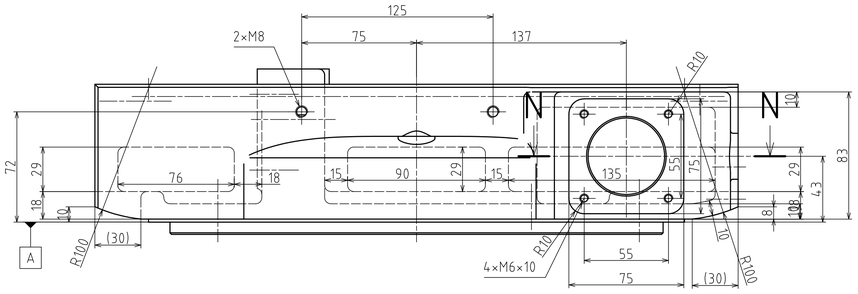

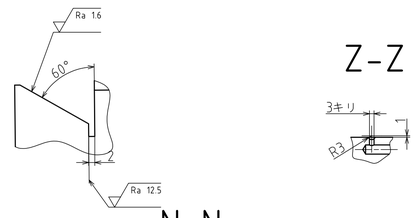

Z-Z

N-N

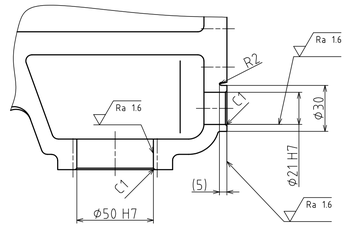

M-M ↑Q

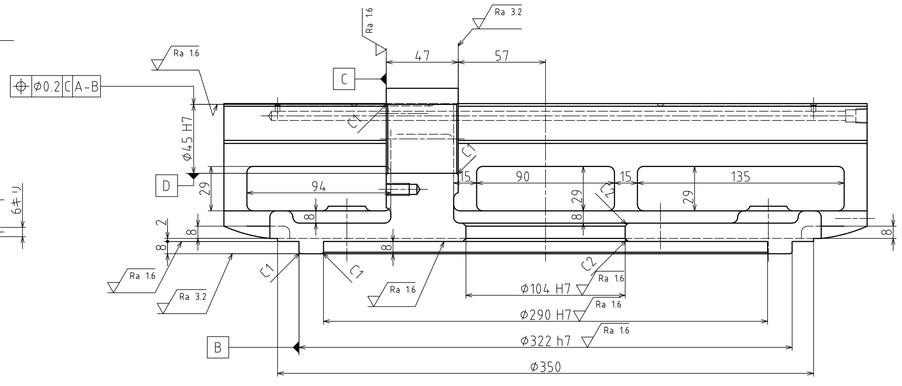

Rz 200 (√) 注記：鋳造部の指示のない角隅の丸みはR4とする
指示のないコーナーはC0.3とする

普通公差	JIS B 0403 -CT8 JIS B 0419 -mK	受付番号	22		
		部品名称	旋回盤	材質	FC250
		投影法		尺度	1：2

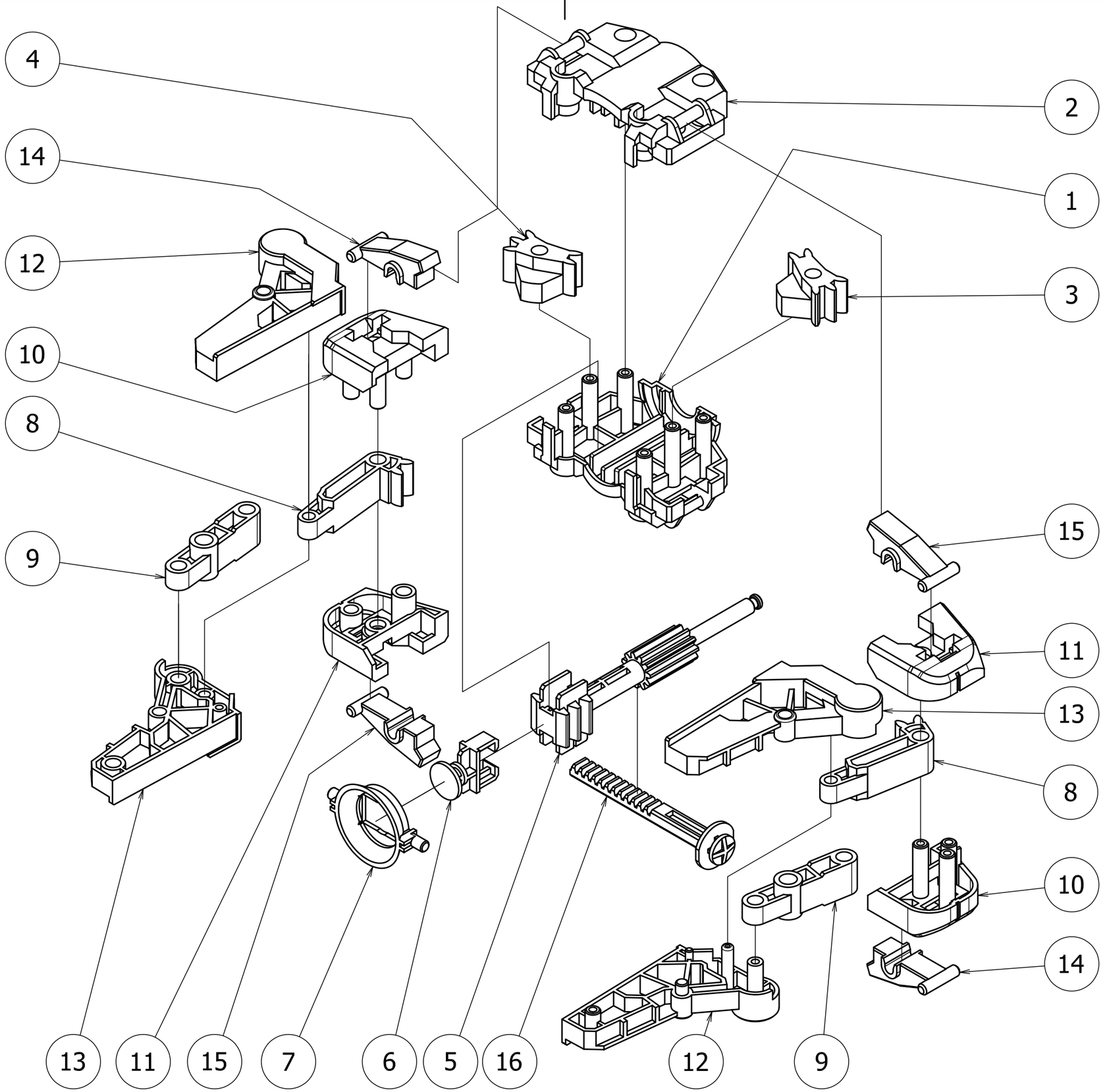

受付番号	22